符合RoHS指令要求
CONFORM TO RoHS INSTRUCTIONS

图号/DWG NO.
D57HSM86D-D0822-030

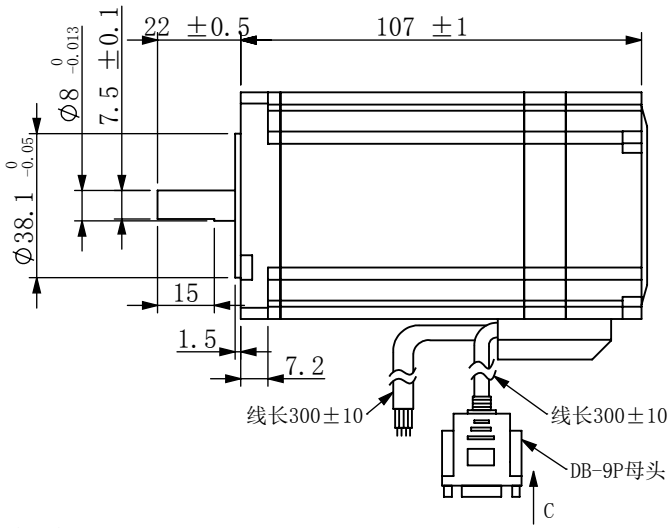

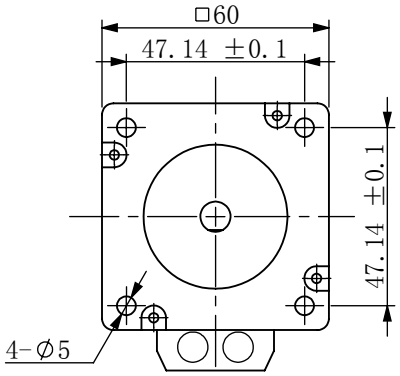

接线图/WIRING DIAGRAM

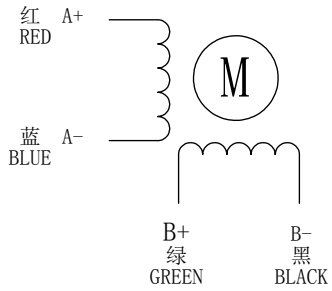

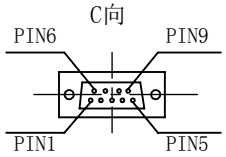

电机特性参数/ELECTRICAL PARAMETER

步 距 角/STEP ANGLE	1.8° ±5%
相 数/NO. OF PHASES	2
额定电压/RATED VOLTAGE	2.5V
额定电流/RATED CURRENT	5.0A
电 阻/RESISTANCE	0.5ohm±10% AT25℃
电 感/INDUCTANCE	2.22mH±20% AT 1kHz，1Vrms
保持力矩/HOLDING TORQUE	3.0N.m
运行力矩/(AT —PPS) RUNNING TORQUE(AT —PPS)	——以上/MIN (——V.DC，——A/相(PHASE)，——相励磁/EX)
绝缘耐压/DIELECTRIC STRENTH	500V A.C 1分钟/MINUTE
绝缘电阻/INSULATION RESISTANCE	100MΩ以上/MIN.
绝缘等级/INSULATION CLASS	CLASS B
温度上升/TEMPERATURE RISE	80K MAX.
转子惯量/ROTOR INERTIA	690g.cm²
重 量/WEIGHT	约/APPROX. 1536克/g
允许轴向负载/ALLOWABLE THRUST LOAD	5N
允许径向负载/ALLOWABLE RADIAL LOAD	30N(轴端/ON THE SHAFT END)
运行环境温度/OPERATION AMBIENT TEMP.	-20℃——+50℃
运行环境湿度/OPERATION AMBIENT HUM.	15%——90%
寿 命/LIFE	5000小时/HOURS

备注/NOTE):
1.额定电流，两相同时通电/AT RATED CURRENT,TWO PHASES ON.
2.热阻法：电机安装在84*84*T5的铝板上，电机线圈两端通额定电压，0PPS /MEASURED BY RESISTANCE METHOD. MOUNT WITH ALUMINUM HEAT SINK 84*84*T5 AT TWO WINDING BE EXCITED BY RATED VOLTAGE,0PPS,2PHASE ON.
3.寿命测试条件：整步，运行速度为500PPS，轴承的表面温度不超过70° C LIFE TEST CONDITION:2PHASE EXCITING,FULL STEP,AT 500PPS. STARTING PULSE, BEARING TEMPERATURE SHOULD BE 70° C MAX.

1000线光电编码器出线定义									
序号	1	2	3	4	5	6	7	8	9
定义	EA+	EA-	NC	EB+	EB-	NC	NC	5V	GND
线色	棕	白	\	绿	黄	\	\	红	蓝

励磁顺序(2相励磁)VS.旋转方向
EXCITING SEQUENCE(TWO PHESES)
VS. DIRECTION OF ROTATION

CW

STEP	A+	B+	A-	B-
1	+	+	-	-
2	-	+	+	-
3	-	-	+	+
4	+	-	-	+

CCW

从安装面看为顺时针方向
CLOCKWISE VIEW FROM MOUTING SIDE

已受控

CONFIRMED&ACCEPTED BY CUTOMER (客户确认&接受)								
COMPANY CHOP&SIGNATURE (盖章&签名)								
一般公差 TULERANCE ±0.3/±3°	版本 REV.	年 月 日 DATE	变更番号 ECR NO.	变 更 内 容 REVISIONS	设计 BY	备注 NOTE	REV.	A

设计/DESIGNED		比例 SCALE		型 号/MODEL	三维图 THIRD ANGLE PROJECTION
审核/CHECKED		单位 UNIT	mm	D57AM30ED	
		深圳锐特机电技术有限公司		页 SHEET	1/1