永磁交流伺服电动机规格书

PERMANENT MAGNET AC SERVO MOTOR SPECIFICATION

版本 REV	变更号 ECN NO	变更内容 CONTENT CHANGED	处数 NO.	日期 DATE	设计 DESIGN

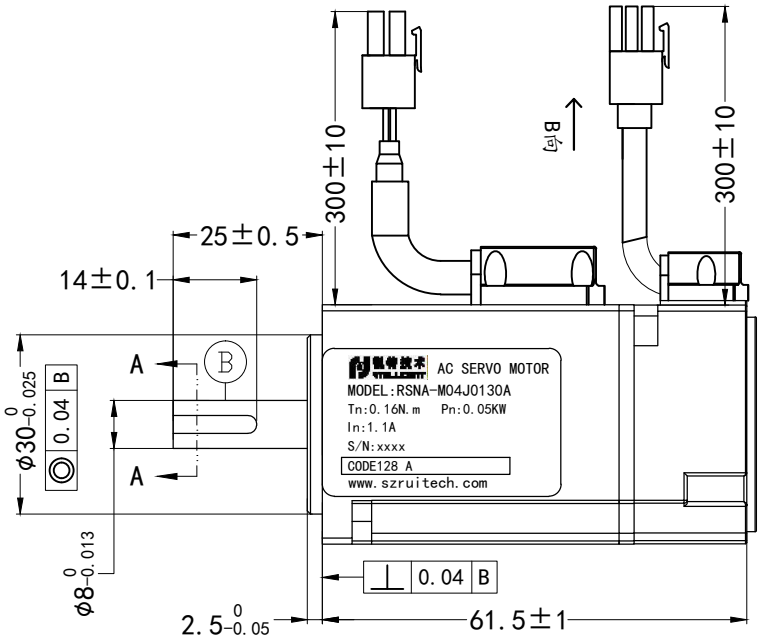

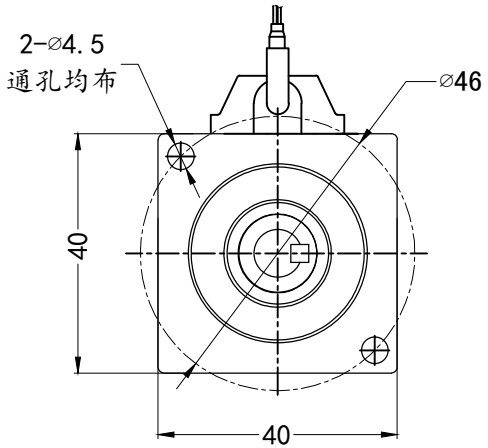

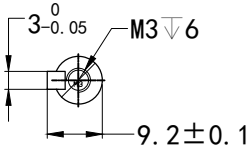

SECTION A-A

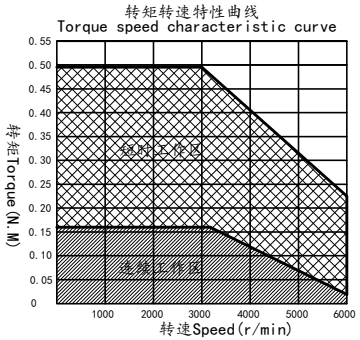

使用说明:

Instructions

使用环境温度-20--40° C不结冰

Operating ambient temperature -20--40 ° C no ice

使用环境湿度20%--80%RH不结露

Operating environment humidity 20%--80%rh no condensation

1000m以下使用，1000m以上请降额使用，具体参照海拔降额曲线

Foruse below1000m, please reduce the rating for use above 1000m. Refer to the altitude derating curve for details

电源线端子拉脱力≤58N

Pull off force of power line terminal is less than or equal to 58N

编码器线端子拉脱力≤13N

Pull off force of encoder line terminal is less than or equal to 13 N

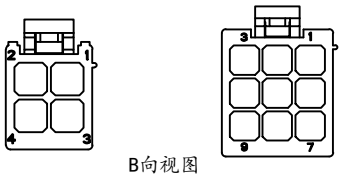

B向视图

塑壳: AMP172167-1

端子: 170360-1

塑壳: AMP172169-1

端子: 170359-1

参数列表

parameters List

额定电压 Rated Voltage(V)	220	线电阻 Line-Line Resistance (Ω)	14.3±10% (20℃)
额定功率 Rated Power (W)	50	线电感 Line-Line Inductance (mH)	14.8±20% (20℃)
额定电流 Rated Current(A)	1.1	转动惯量 Rotor inertia($\times 10^{-4}kg/m^2$)	0.036
峰值电流 Peak Current(A)	5.5	绝缘等级 Insulation Class	F
额定转速 Rated Speed (rpm)	3000	绝缘电阻 Insulation resistance	DC1000V ≥ 20MΩ
最高转速 Peak Speed (rpm)	6500	防护等级 Protection class	IP65
额定转矩 Rated Torque(N.M)	0.16	允许最大径向负载Maximum allowable radial load(N)	68
峰值转矩 Peak Torque(N.M)	0.5	允许最大轴向负载Maximum allowable axial load (N)	44
反电势 Voltage Constant(V/Krpm)	10.5	重量 Weight(kg)	0.35
力矩系数Torque Coefficient(N.M/A)	0.14		

17位单圈磁编接线顺序

17-bit single-turn magnetic encoder wiring sequence

序号 Serial number	1	2	3	4	5	6	7
颜色 Color	屏蔽	红 Red	白 White	黄 Yellow	绿 Green		
定义 Definition	PE	VCC	GND	SD+	SD-		

电机绕组接线顺序

Motor winding wiring sequence

序号 Serial number	1	2	3	4
颜色 Color	红 Red	白 White	黑 Black	黄绿 Yellow/Green
定义 Definition	U	V	W	PE

CTQ SIGN: Customer Process Law

材料符合ROHS要求All Material Are To Be Rohs Compliant

NAMES	SIGNATURE	DATE
设计 DESIGN	陈旻敏	2022 7.6
标准化 STANDARD		
审核 CHECK	刘星星	

Unspecified tolerance

常规公差:Torlerances

角度Angles±0.1°

倒角Chamfer±0.3

Unit:mm

GB/T1804-M

ISO2768-1 ClassM

锐特技术 RTELLIGENT

深圳锐特机电技术有限公司

Shenzhen Rtelligent Technology Co,Ltd

视角 FIRST ANGLE METHOD	比例 SCALE	单位 UNIT	变更标识 ECN SIGN	名称 TITLE	RSNA-M04J0130A
	1:1	mm	*	图号 DWG.NG	/
件号 PART NUMBER	1	版本 REV	A	表单编号 Form Code	